前面

FRONT PANEL

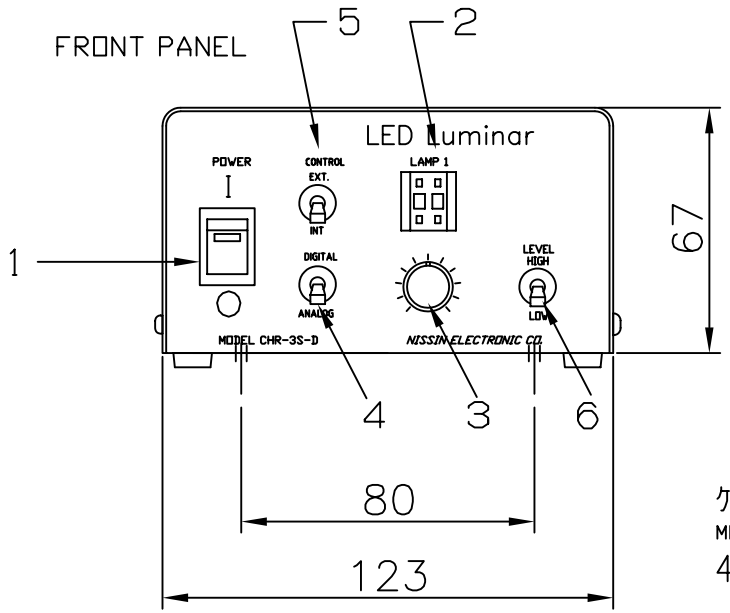

側面

SIDE VIEW

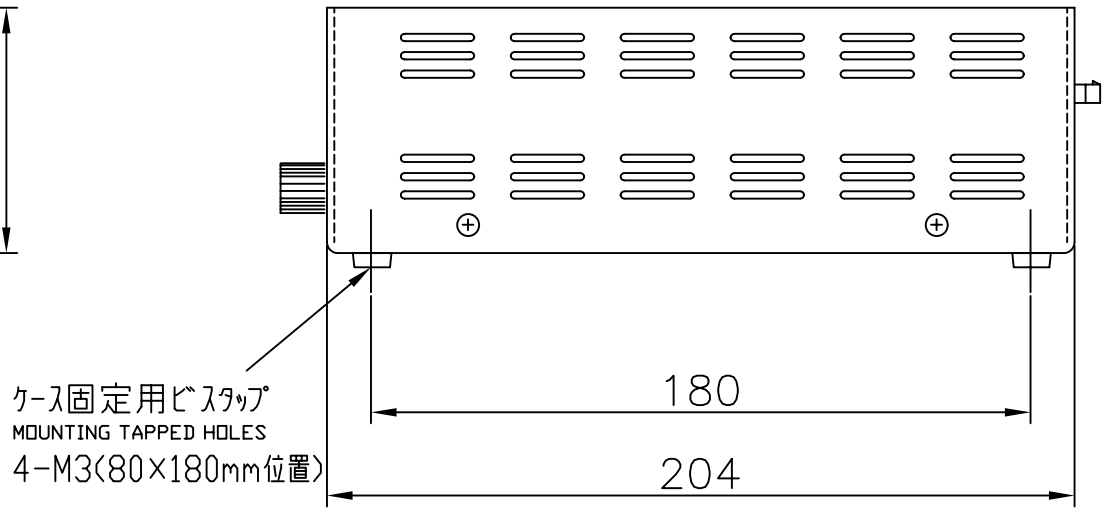

ｹｰｽ固定用ﾋﾞｽﾀｯﾌﾟ
MOUNTING TAPPED HOLES
4-M3(80×180mm位置)

後面

REAR PANEL

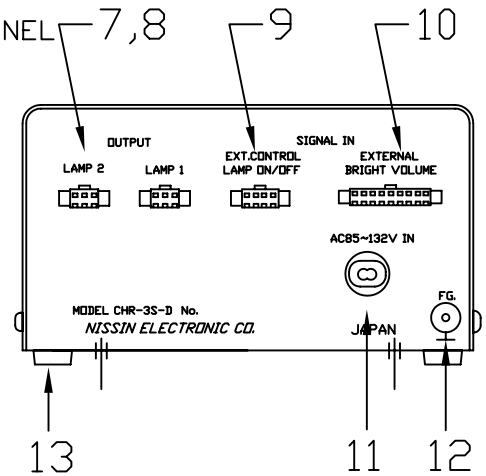

1. 電源スイッチ
2. ﾃﾞｼﾞﾀﾙ調光用ｽｲｯﾁ
3. 光量切替ｽｲｯﾁ
4. ｱﾅﾛｸﾞ調光ﾎﾞﾘｭｰﾑ
5. 外部／内部切替ｽｲｯﾁ
6. ﾃﾞｼﾞﾀﾙ／ｱﾅﾛｸﾞ制御切替ｽｲｯﾁ
7,8 ｺｰﾄﾞ接続用ｺﾈｸﾀ
9. 外部制御信号ｺｰﾄﾞ接続部　点灯制御
10. 外部制御信号ｺｰﾄﾞ接続部　調光制御
11. 電源ｺｰﾄﾞ
12. ﾌﾚｰﾑｸﾞﾗﾝﾄﾞ
13. ﾌﾟﾗｽﾁｯｸ足

外形寸法　W123,H67,D204(突起部含まず)
重量　約1.3kg
外装色　ﾏﾘﾝﾌﾞﾙｰ･ﾚｻﾞｰﾄｰﾝ
外装仕上　焼付塗装

※底面は内部部品固定用のビス頭があります。
真っ平らではありません。

△	- -					
△	- -					
△	- -					
△	- -					
△	- -					

LED電源部ﾃﾞｼﾞﾀﾙ調光型					型式	CHR-3S-D
	07.11.29					
						日進電子工業株式会社 NISSIN ELECTRONIC CO.
				製図	設計	照査