前面

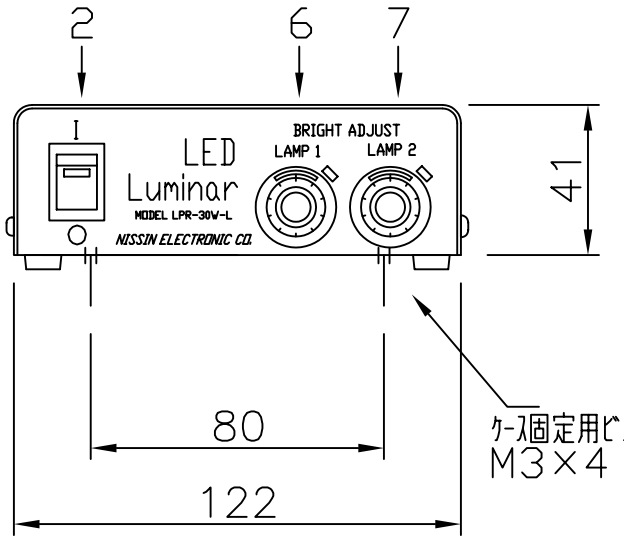

側面

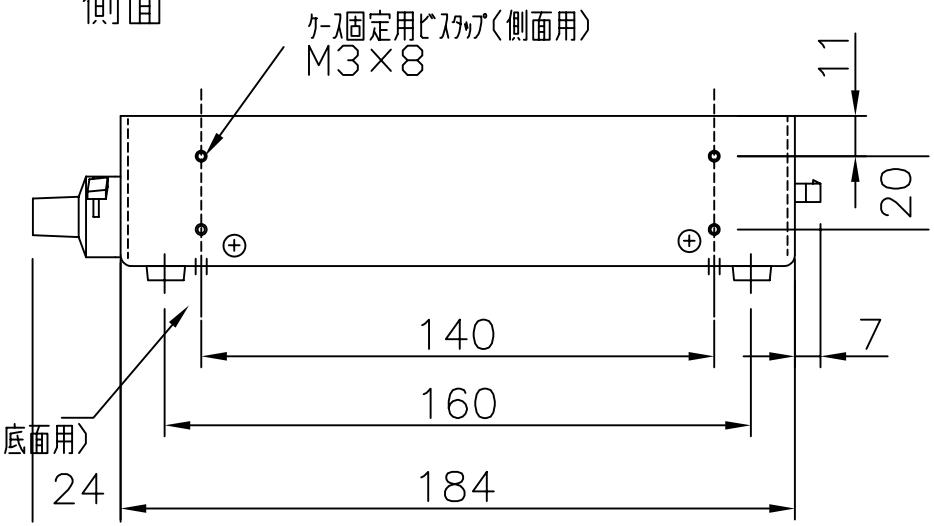

後面

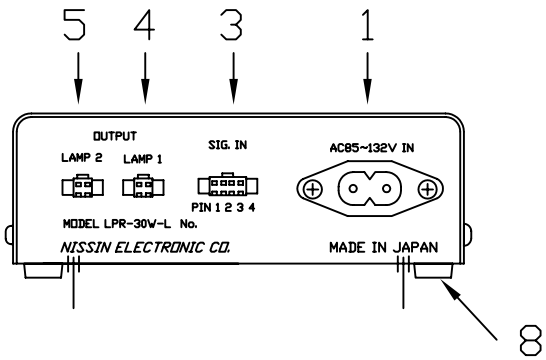

1. AC IN　AC電源入力口
2. I/O　　電源スイッチ
3. SIGNAL IN 外部制御用ｺﾈｸﾀ
4. OUT PUT LAMP1 ﾗﾝﾌﾟ 1 側ｺﾈｸﾀ
5. OUT PUT LAMP2 ﾗﾝﾌﾟ2側ｺﾈｸﾀ
6. BRIGHT ADJUST LAMP1 調光用ｱﾅﾛｸﾞﾎﾞﾘｭｰﾑ
7. BRIGHT ADJUST LAMP2　　〃
8. ﾌﾟﾗｽﾁｯｸ足

外形寸法　W122,H41,D184(突起部含まず)
重量　約800g
外装仕上　焼付塗装

LED電源部ｱﾅﾛｸﾞﾎﾞﾘｭｰﾑ調光型					型式	LPR-30W-L
	04.02.19					
						日進電子工業株式会社
				製図	設計	照査

△	- -			
△	- -			
△	- -			
△	- -			
△	- -			