前面

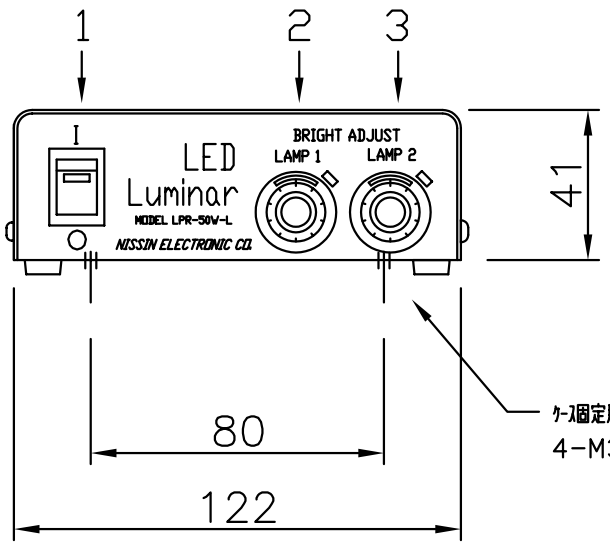

側面

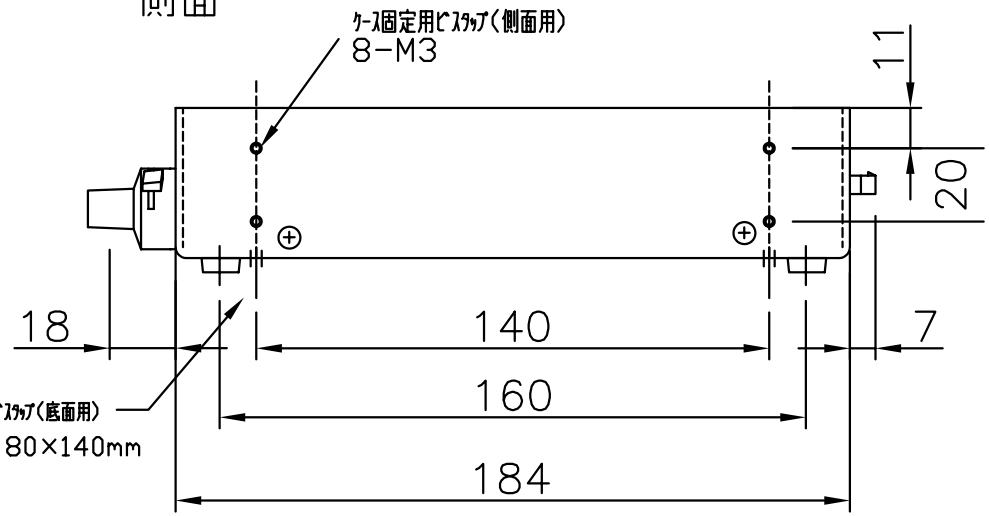

後面

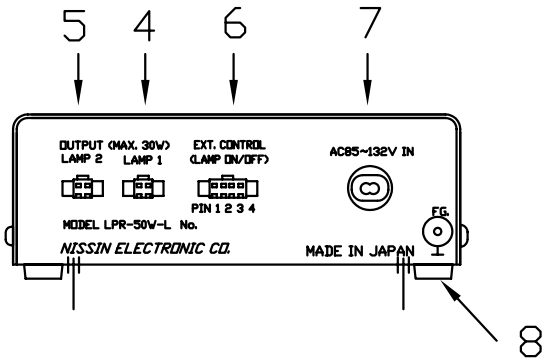

1. I/O　電源スイッチ
2. BRIGHT ADJUST LAMP1 調光用ｱﾅﾛｸﾞﾎﾞﾘｭｰﾑ
3. BRIGHT ADJUST LAMP2　〃
4. OUT PUT LAMP1 ﾗﾝﾌﾟ 1 側ｺﾈｸﾀ
5. OUT PUT LAMP2 ﾗﾝﾌﾟ2側ｺﾈｸﾀ
6. SIGNAL IN 外部制御用ｺﾈｸﾀ
7. AC85~132V IN　AC電源ｺｰﾄﾞ1.8m　ｹｰｽから直出し
8. ﾌﾟﾗｽﾁｯｸ足

外形寸法　W122.H41.D184(突起部含まず)
重量　約800g
外装仕上　マリンブルー　焼付塗装

△	- -				
△	- -				
△	- -				
△	- -				
△	- -				

LED電源部ｱﾅﾛｸﾞﾎﾞﾘｭｰﾑ調光型				型式	LPR-50W-L
	14.01.17				ACｺｰﾄﾞ直出し仕様
					日進電子工業株式会社
			製図	設計	照査