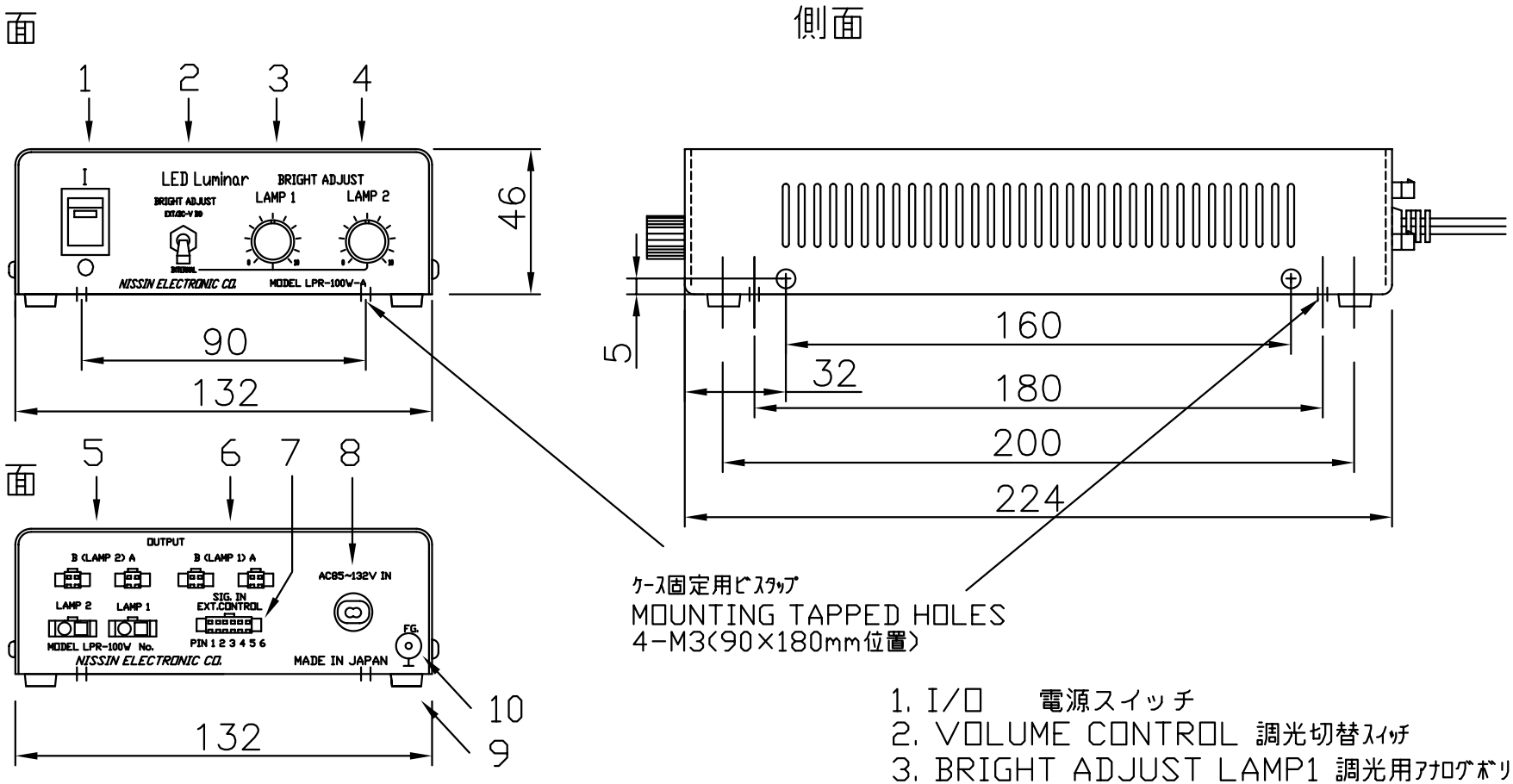

ｹｰｽ固定用ﾋﾞｽﾀｯﾌﾟ
MOUNTING TAPPED HOLES
4-M3(90×180mm位置)

1. I/O　電源スイッチ
2. VOLUME CONTROL 調光切替ｽｲｯﾁ
3. BRIGHT ADJUST LAMP1 調光用ｱﾅﾛｸﾞﾎﾞﾘｭｰﾑ
4. BRIGHT ADJUST LAMP2　〃
5. OUT PUT LAMP1 ﾗﾝﾌﾟ 1 側ｺﾈｸﾀ
6. OUT PUT LAMP2 ﾗﾝﾌﾟ2側ｺﾈｸﾀ
7. SIGNAL IN 外部制御+ｱﾅﾛｸﾞ電圧信号入力用ｺﾈｸﾀ
8. AC IN　AC電源入力口
9. ﾌﾟﾗｽﾁｯｸ足
10. ﾌﾚｰﾑｸﾞﾗﾝﾄﾞ

外形寸法　W132,H46,D274(突起部含まず)
重量　約1.3kg
外装色　ﾏﾘﾝﾌﾞﾙｰ・ﾚｻﾞｰﾄｰﾝ
外装仕上　焼付塗装

※底面は内部部品固定用のビス頭が
あります。
真っ平らではありません。

△	- -			
△	- -			
△	- -			
△	- -			
△	- -			

LED電源部					型式	LPR-100W-A
	16.10.19					
				製図	設計	承認	日進電子工業株式会社