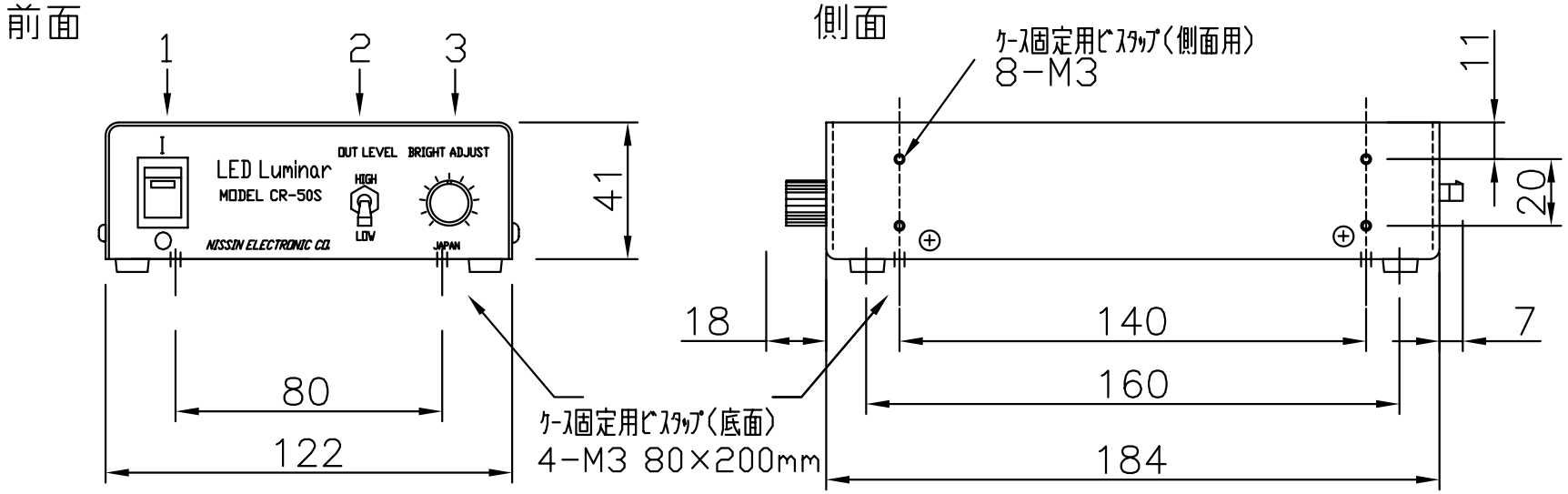

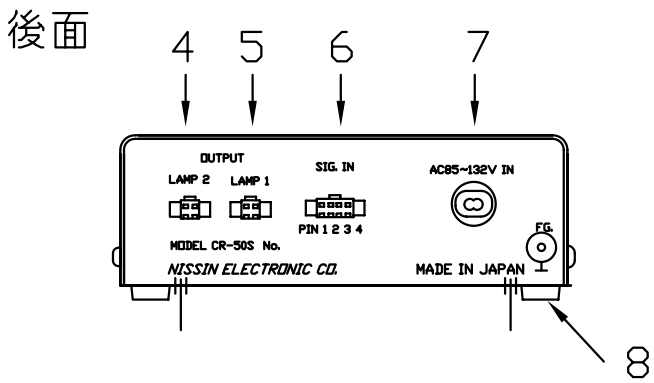

1. I/O　電源スイッチ
2. OUT LEVEL HIGH/LOW　ﾚﾝｼﾞH/L切替ｽｲｯﾁ
3. BRIGHT ADJUST　調光用ｱﾅﾛｸﾞﾎﾞﾘｭｰﾑ
4. OUT PUT LAMP2 ﾗﾝﾌﾟ2側ｺﾈｸﾀ
5. OUT PUT LAMP1 ﾗﾝﾌﾟ1側ｺﾈｸﾀ
6. SIGNAL IN 外部制御用ｺﾈｸﾀ
7. AC IN　AC電源入力ｺｰﾄﾞ　直出し1.8m
8. ﾌﾟﾗｽﾁｯｸ足

外形寸法　W122.H41.D184(突起部含まず)
重量　約1,050g
外装仕上　ﾏﾘﾝﾌﾞﾙｰ
焼付塗装

LED電源部 直流電流点灯型				型式	CR-50S
	14.3.5	ｹｰｽ寸法変更			光量H/L切替ｽｲｯﾁ付
					日進電子工業株式会社
			製図	設計	検査

△	- -			
△	- -			
△	- -			
△	- -			
△	- -			